BM GROUP	**Scheda tecnica**	**No.** **22CA01E** **Versione** **V01.0**

Famiglia prodotto: Connessioni a vite - Morsetti per messa a terra

Codici articolo: 23

Descrizione: MORSETTI PER MESSA A TERRA A 2 BULLONI

Immagine

Disegno tecnico

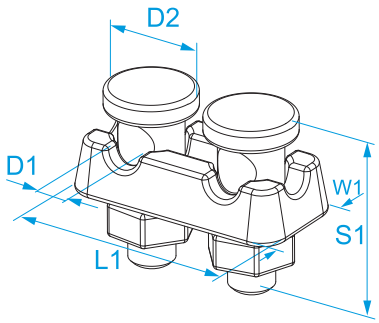

Specifiche

MATERIALE: ottone pressofuso

TEMPERATURA ESERCIZIO: da -50 °C a +150 °C

Codice	Sezione (mm²)	D1 (mm)	D2 (mm)	W1 (mm)	L1 (mm)	S1 (mm)	Vite	
23	50	10	21	26	51,5	41	M10	25/50

CE