BM GROUP	**SCHEDA TECNICA**	No. **41MA08A**
		Versione **V01.1 (IT)**

Famiglia prodotto: Morsettiere - Multiple in nylon

Codici articolo: M096

Descrizione: MORSETTIERE MULTIPLE · IN NYLON · TRIPOLARE · PER MESSA A TERRA DIRETTA

Immagine:

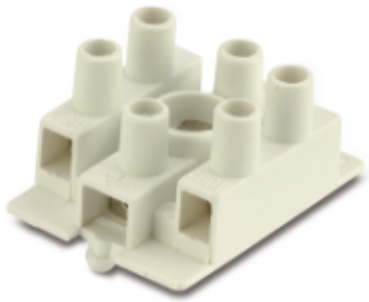

Disegno tecnico:

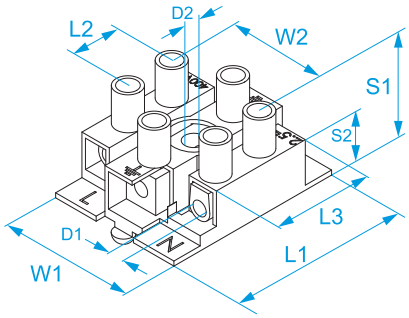

Specifiche:

CORPO ISOLANTE:	poliammide (PA 6.6) naturale
CORPO CONDUTTIVO:	ottone nichelato
VITI IMPERDIBILI IN:	acciaio zincato (M3)
MARCATURA:	L ⏚ N sui poli
LIVELLO AUTOESTINGUENZA:	EN 60695-2-10 a 850 °C
TIPO DI CONDUTTORE:	rigido e flessibile
TEMPERATURA ESERCIZIO MAX:	100 °C
TEMPERATURA MASSIMA PER BREVE DURATA:	160 °C
TENSIONE DI PROVA:	2500 V
NORME DI RIF.:	EN 60998-1: 2004, EN 60998-2-1: 2004
MONTAGGIO:	Pre-foro per vite di messa a terra per lamiere con spessore fino a 1 mm: Ø 3,5 ± 0,1. Maschera di foratura come in figura.
VITE DI MESSA A TERRA:	M4x10
NUMERO POLI:	3

Codice Referenza	Sezione (mm²)	Tensione nominale (V)	Corrente di prova (A)	Serraggio (Nm)	L1 (mm)	L2 (mm)	L3 (mm)	W1 (mm)	W2 (mm)	S1 (mm)	S2 (mm)	D1 (mm)	D2 (mm)	
M096	2,5	400	24	0,25	36	10	24	27	20,5	17,5	10	3,1	4,2	1000/1000

CE

03

HALOGEN FREE