BM GROUP	**SCHEDA TECNICA**	No. **41MA11D**
		Versione **V01.1 (IT)**

Famiglia prodotto: Morsettiere - Multiple in nylon

Codici articolo: M0983, M0984, M098C

Descrizione: ACCESSORI PER SERIE M093 E M094 · SOTTOMORSETTIERE · 3 POLI

Immagine:

Disegno tecnico:

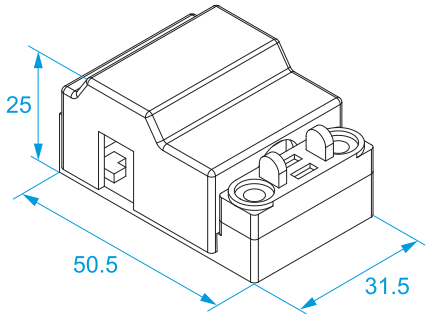

Sottomorsettiera in poliammide con fermacavo e coperchio di protezione per serie M093 e M094 a 3 poli.
La sottomorsettiera può essere fornita senza coperchio.

Specifiche:

CORPO ISOLANTE:	poliammide (PA 6.6) naturale UL 94 V2
TEMPERATURA ESERCIZIO MAX:	100 °C
MONTAGGIO:	Maschera di foratura come in figura
NUMERO POLI:	3

Codice Referenza	Descrizione	Numero poli morsettiera	
M0983	sottomorsettiera per serie M093	3	1000/1000
M0984	sottomorsettiera per serie M094	3	
M098C	coperchio di protezione morsettiera		500/500

HALOGEN FREE